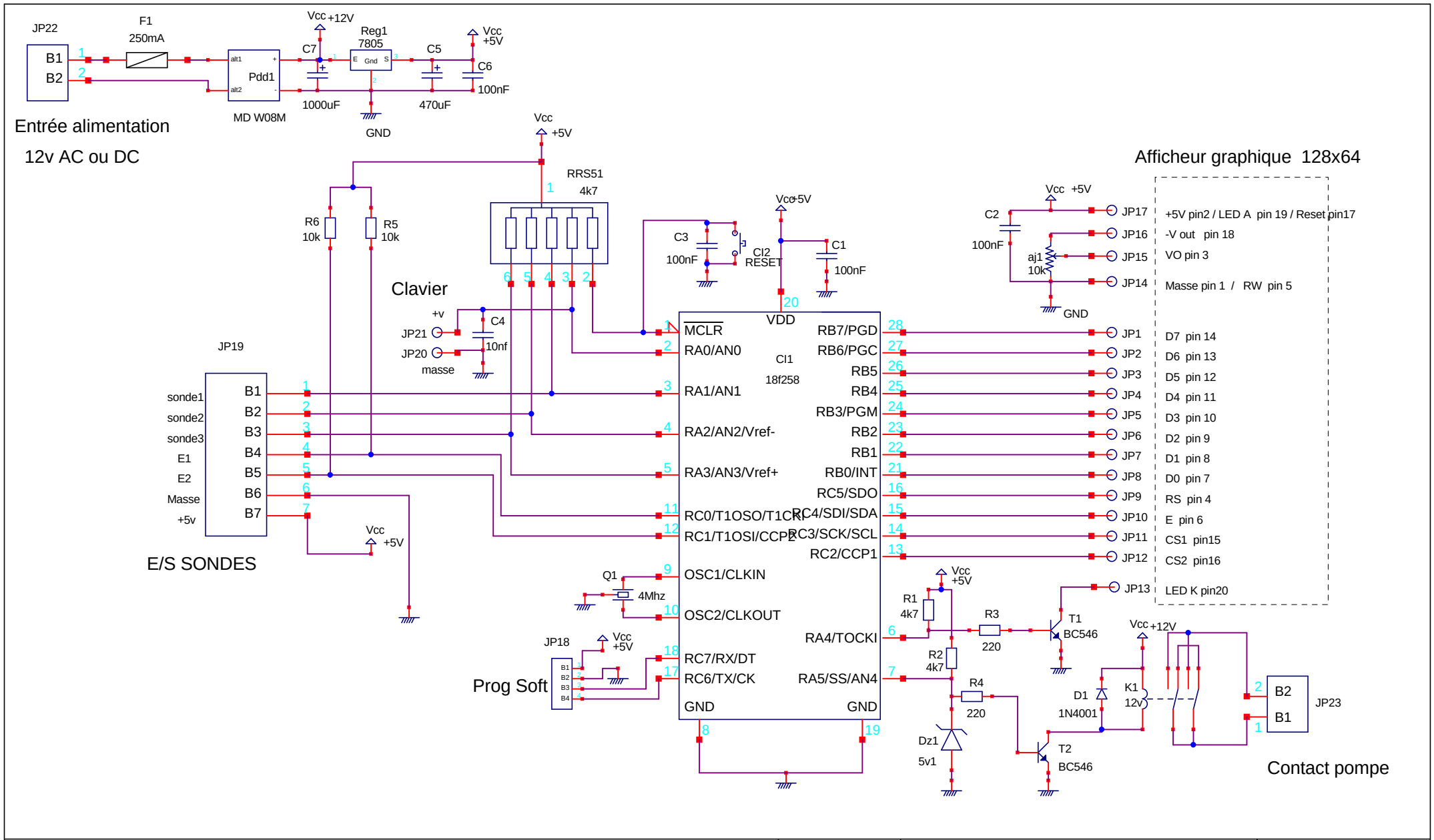

DANIEL G		Date	Nature de la modification	REFERENCE
		14/03/2010		
régulation solaire				