Schéma de cablage

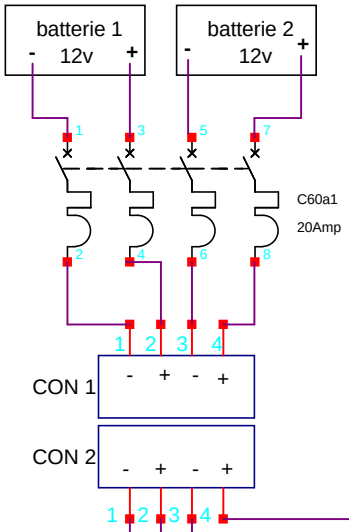

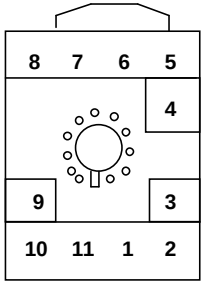

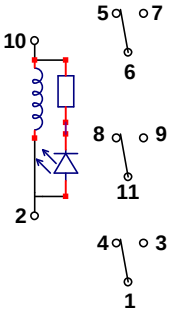
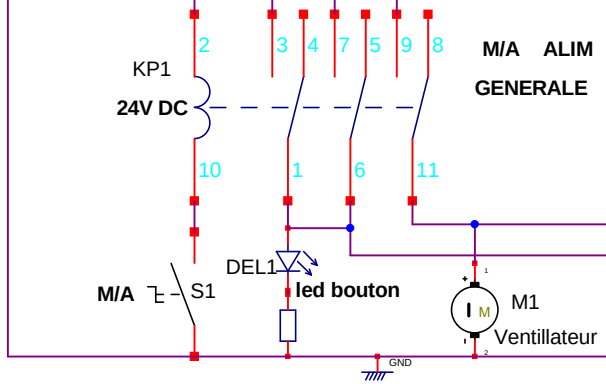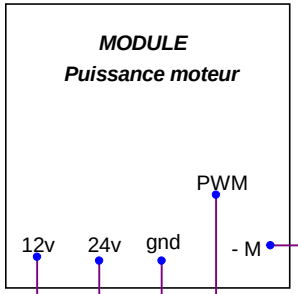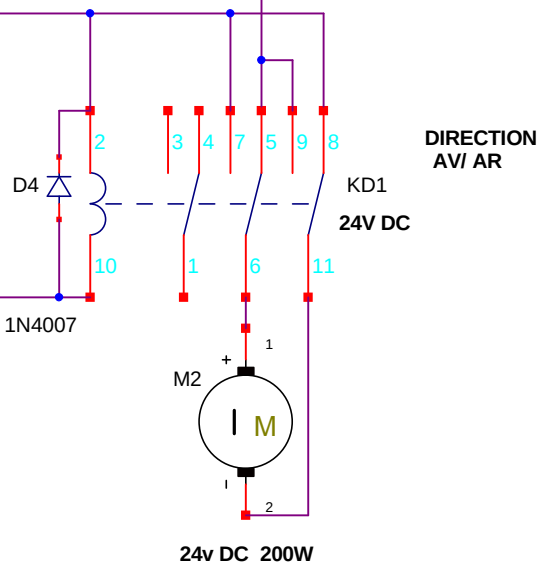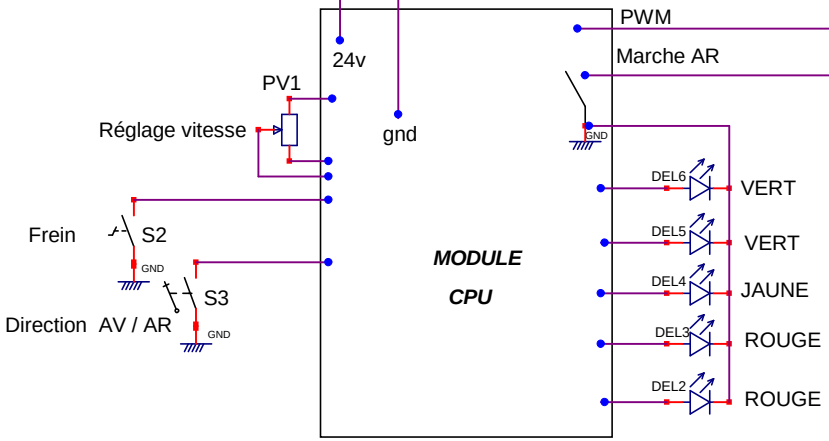
Détail du relais