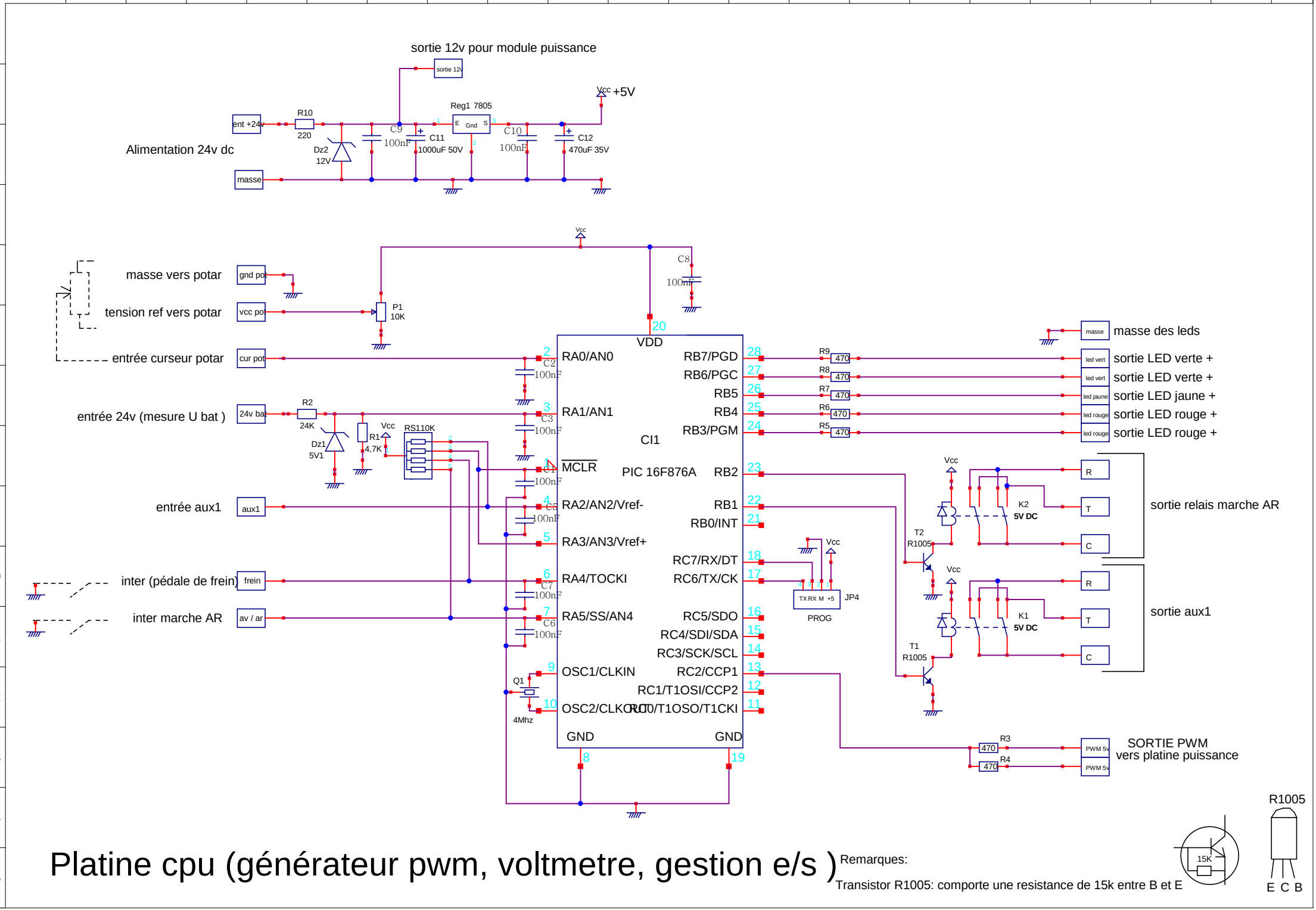

Platine cpu (générateur pwm, voltmetre, gestion e/s)

Remarques:

Transistor R1005: comporte une resistance de 15k entre B et E